Gamme Industrielle

Poteaux video-protection périmétrique

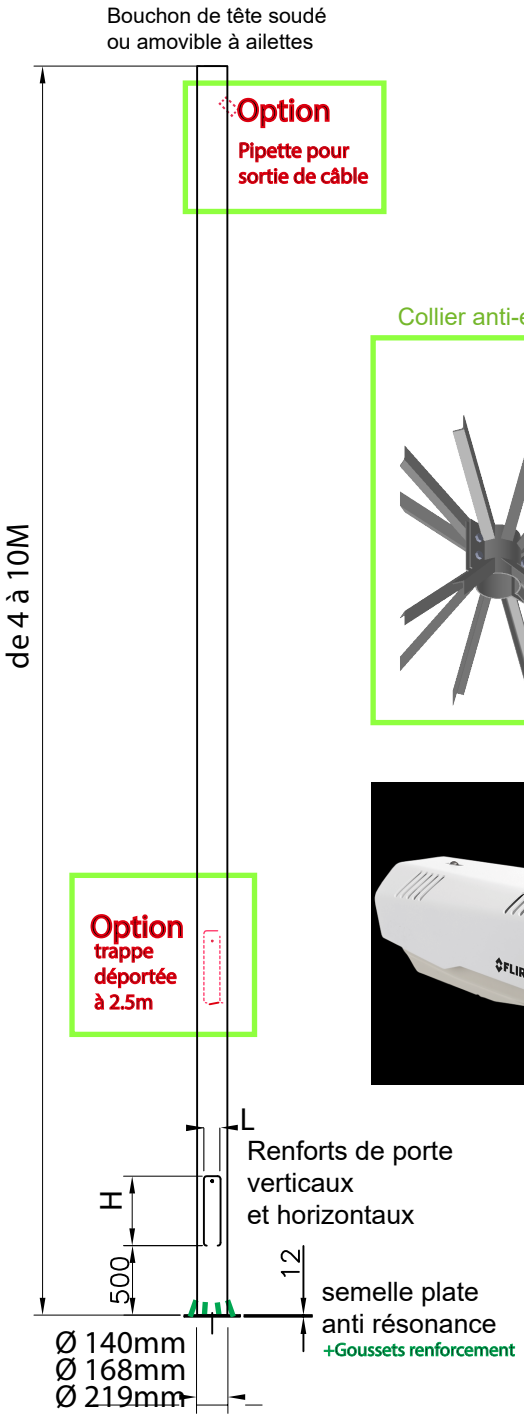

Utilisation en milieu industriel possible

Mât de vidéo-protection permettant la réception de caméras classiques ou bien thermiques et/ou d'antennes wifi.

Collier anti-escalade

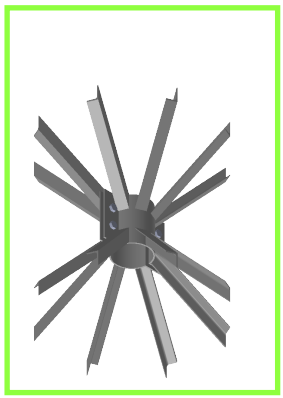

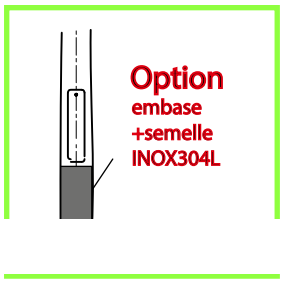

Protection anti-bellier

Semelle circulaire multitiges anti-vibration

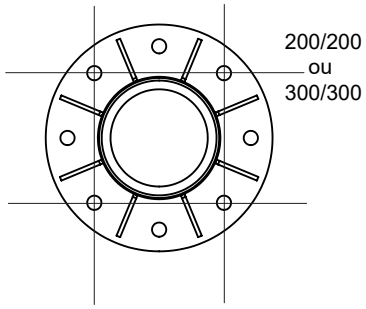

note : acier S275 JR
épaisseur : 4mm

DATA 24/01/13	Gamme PeriPROTECT 4	Technimast Poteaux et Supports Techniques

Couleur RAL

Poteaux Vidéo-protection

Options sur demande

A	B								

substitui:

subst.por: